01 | ABDECKPROFILE

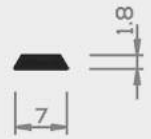

Nr. 14/13 H

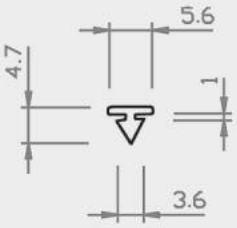

Nr. 17/26a TPE

Nr. 6/7 H

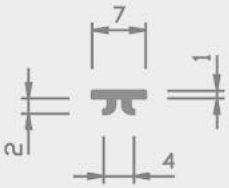

Nr. 10/67 HH

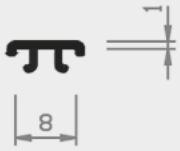

Nr. 24/9 H

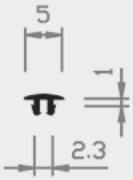

Nr. 13/66 H

Nr. 13/66a H

Nr. 12/67 H

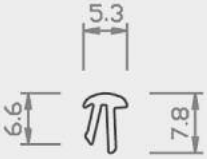

Nr. 13/65 PS

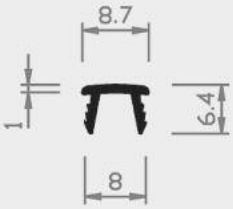

Nr. 12/67a H

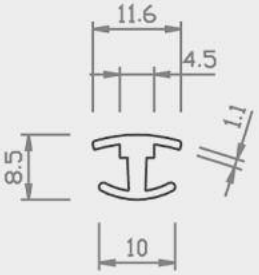

Nr. 25/61 TPE

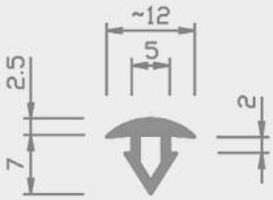

Nr. 11/31 W

= Hart PVC = Weich PVC | HH = Halbhart PVC = Andere Kunststoffe

austria ZITTA plastic profiles

01 | ABDECKPROFILE

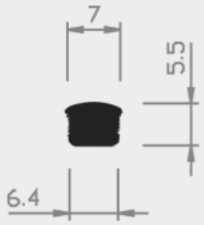

Nr. 8/26 H

Nr. 9/27 H

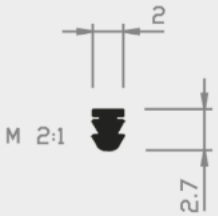

Nr. 9/23 H

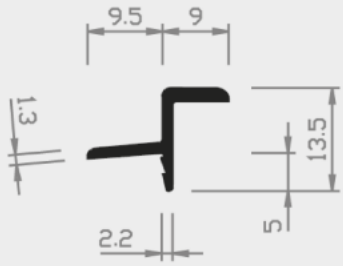

Nr. 10/16 H

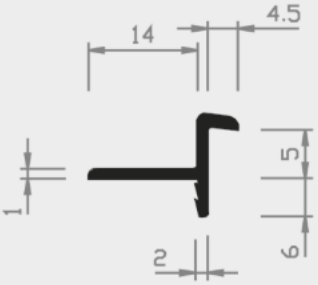

Nr. 10/17 H

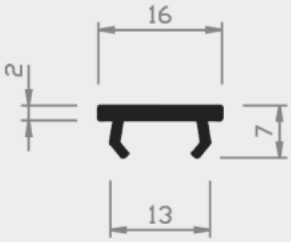

Nr. 21/67 H

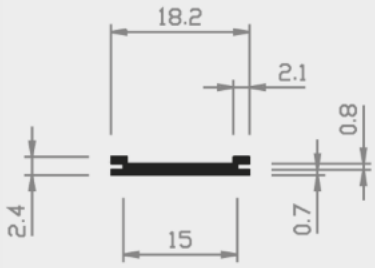

Nr. 18/73 H

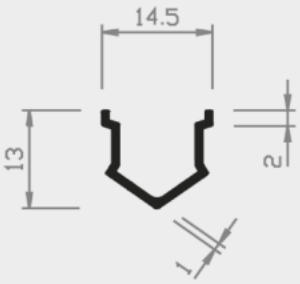

Nr. 13/89 H

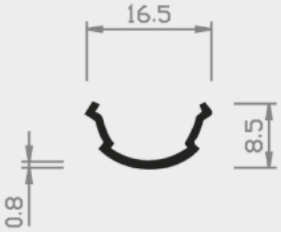

Nr. 13/89a H

= Hart PVC = Weich PVC | HH = Halbhart PVC = Andere Kunststoffe

01 | ABDECKPROFILE

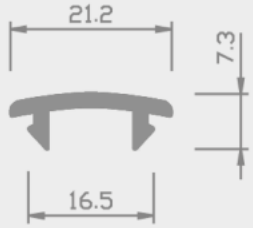

Nr. 13/61 HH

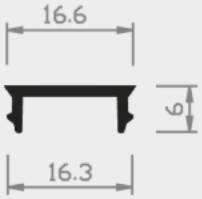

Nr. 16/68 H
geschützt

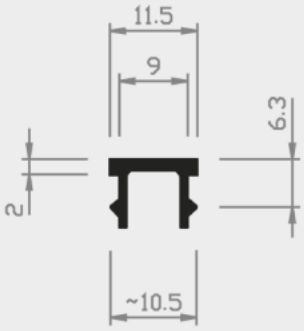

Nr. 14/67 H

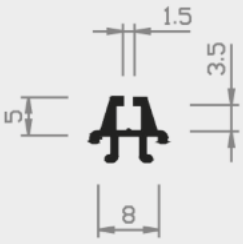

Nr. 24/8 H

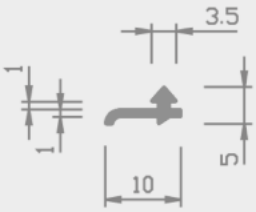

Nr. 10/15 W

Nr. 26/13 H+W

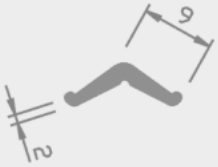

Nr. 10/12 W

Nr.10/13 W

Nr. 11/15 W

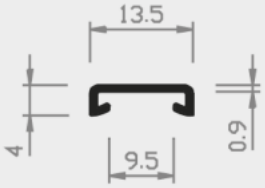

Nr. 1/63 H

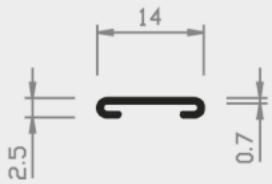

Nr.4/6 H

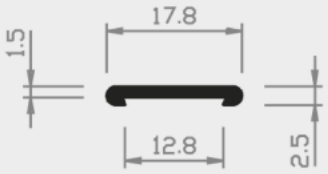

Nr. 5/42 H

= Hart PVC = Weich PVC | HH = Halbhart PVC = Andere Kunststoffe

austria ZITTA plastic profiles

01 | ABDECKPROFILE

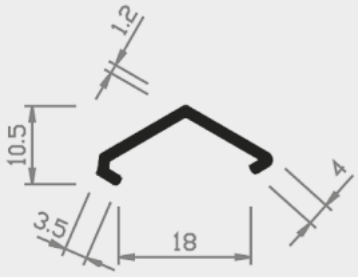

Nr. 5/40 H

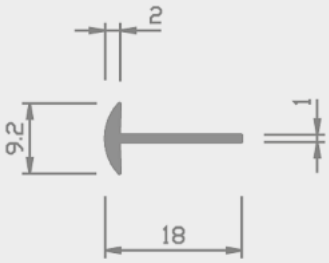

Nr. 8/79 HH

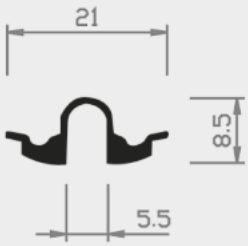

Nr. 5/41 H

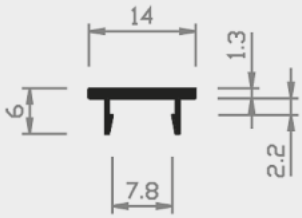

Nr. 13/69 H
geschützt

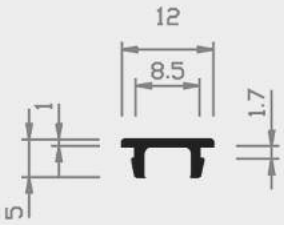

Nr. 13/67 H

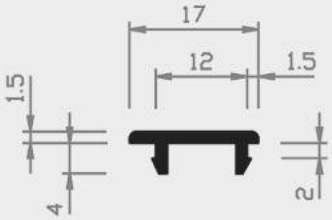

Nr.13/68 H

Nr. 24/5a H
geschützt

= Hart PVC = Weich PVC | HH = Halbhart PVC = Andere Kunststoffe

01 | ABDECKPROFILE

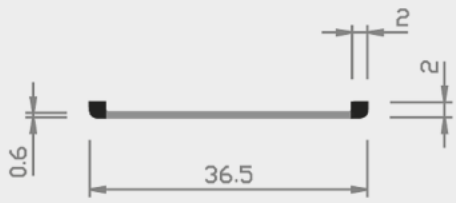

Nr. 24/10 H+W
geschützt

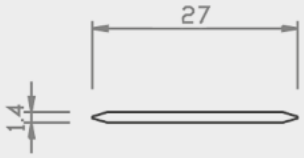

Nr. 24/3 ABS
geschützt

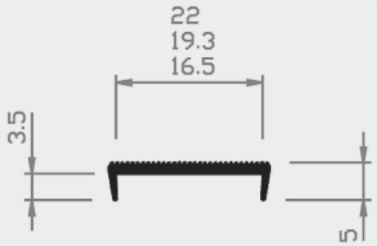

Nr. 12/93 HH 19,3 mm
Nr. 12/93a HH 22 mm
Nr. 12/93b HH 16,5 mm

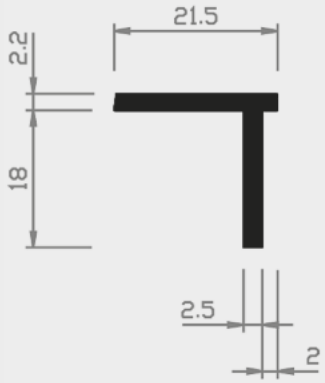

Nr. 14/40 H

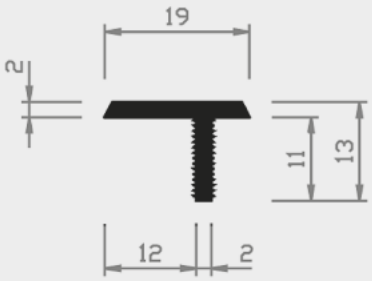

Nr. 14/37 H

Nr. 10/39 HH

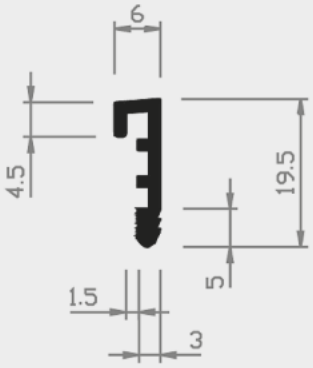

Nr. 14/32 H

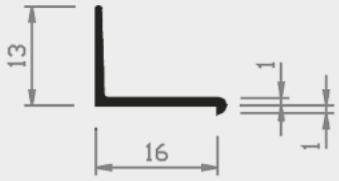

Nr. 2/64 H

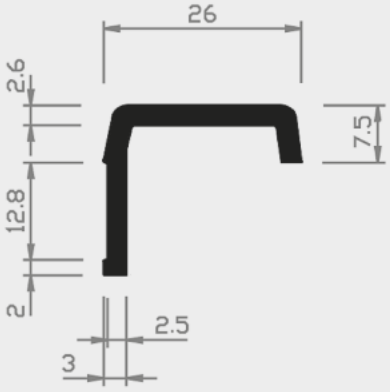

Nr. 14/48 H

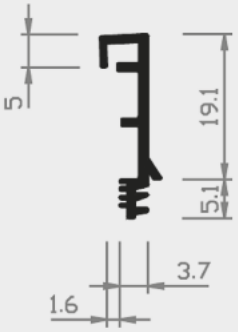

Nr. 13/32 H

= Hart PVC = Weich PVC | HH = Halbhart PVC = Andere Kunststoffe

01 | ABDECKPROFILE

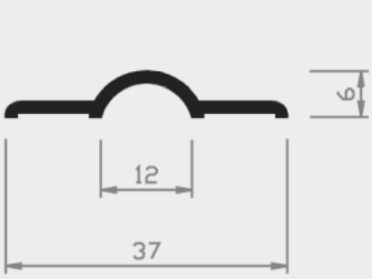

Nr. 22/58 H

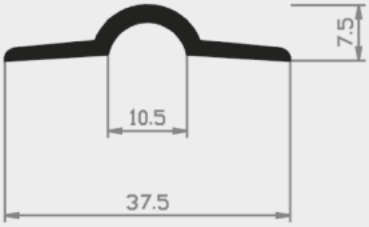

Nr. 12/58 H

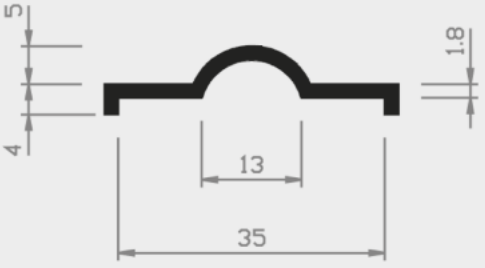

Nr. 24/58 H

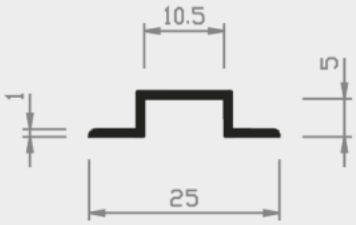

Nr. 11/58 H

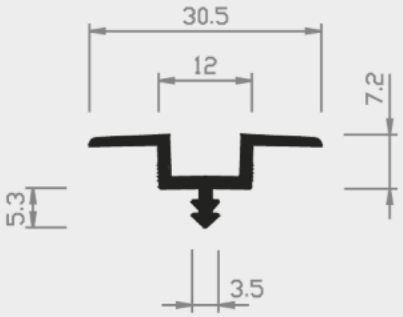

Nr. 11/37 H

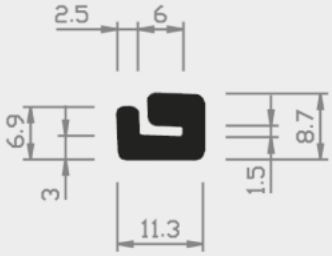

Nr. 15/88 H

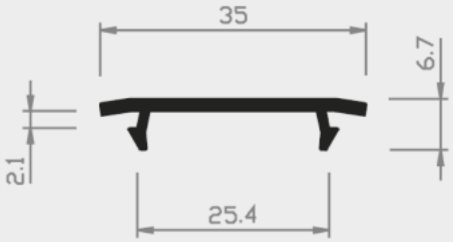

Nr. 14/61 H

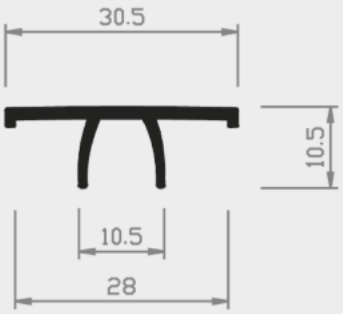

Nr. 13/87 H

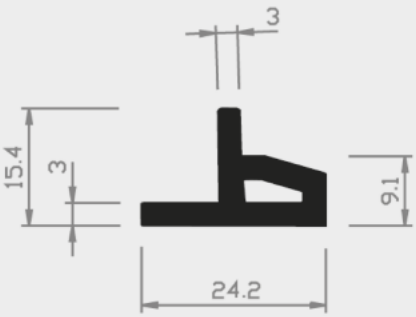

Nr. 13/95 H

= Hart PVC = Weich PVC | HH = Halbhart PVC = Andere Kunststoffe

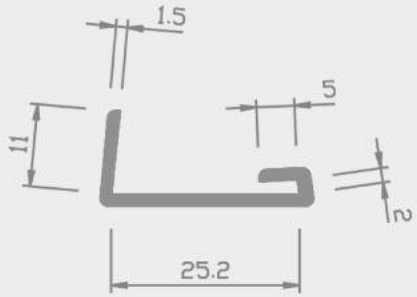

Nr. 12/18 HH

Nr. 12/19 HH

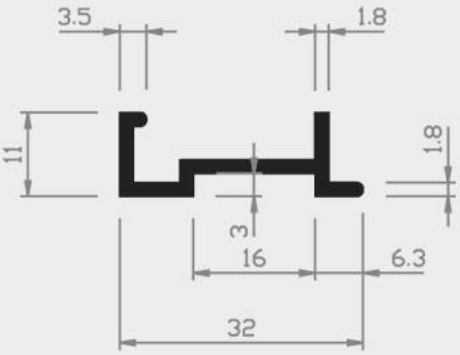

Nr. 17/16 H

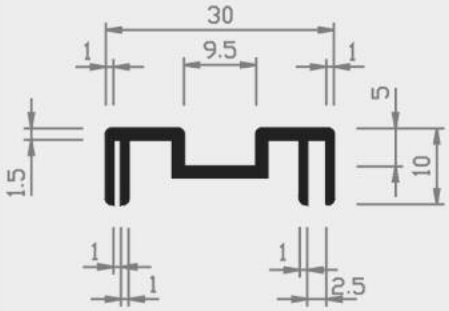

Nr. 17/18 H

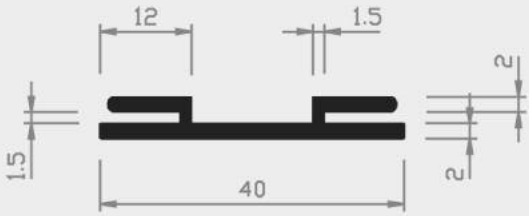

Nr. 13/90 H

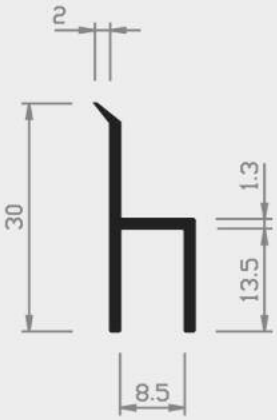

Nr. 30/32 H

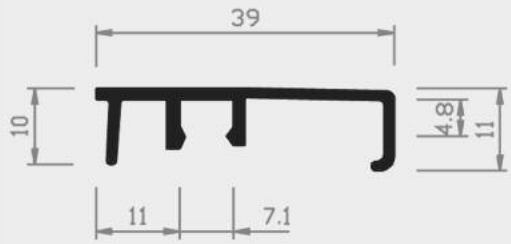

Nr. 13/84 H

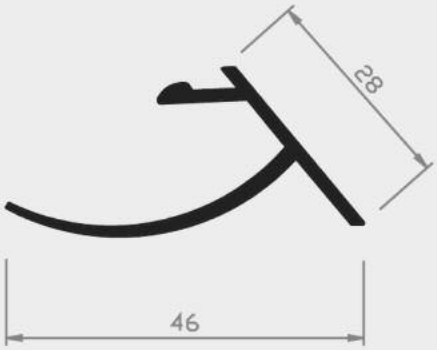

Nr. 14/93 H
geschützt

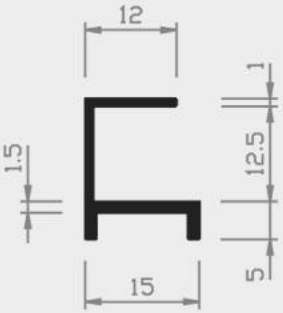

Nr. 11/98 H

= Hart PVC = Weich PVC | HH = Halbhart PVC = Andere Kunststoffe

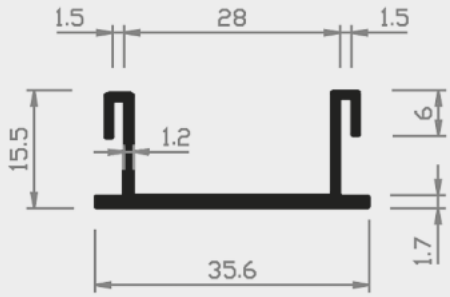

Nr. 13/93 H

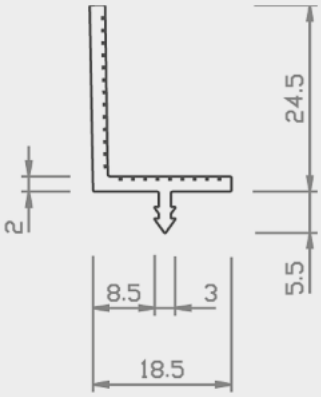

Nr. 5/64 PP

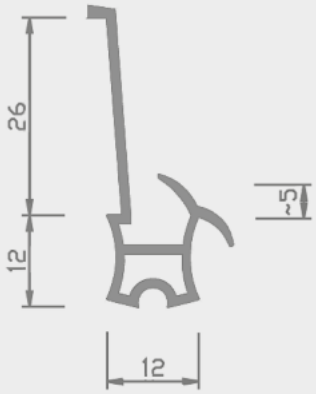

Nr. 16/2 W

Nr. 13/88 H

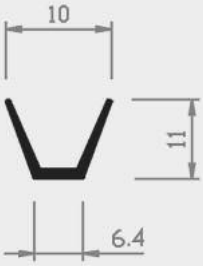

Nr. 12/36 H

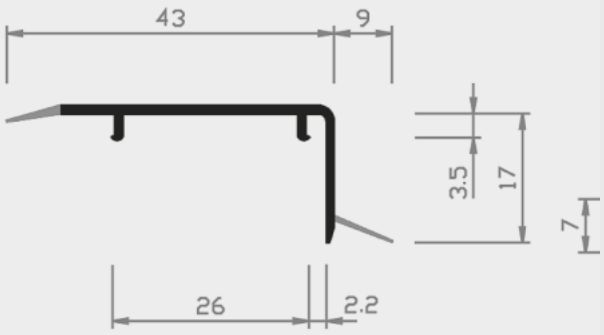

Nr. 13/81 H+W

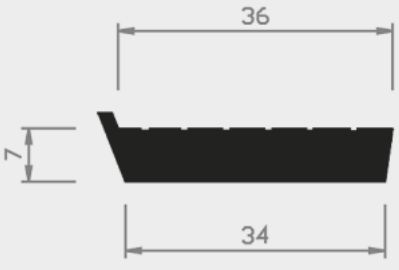

= Hart PVC = Weich PVC | HH = Halbhart PVC = Andere Kunststoffe

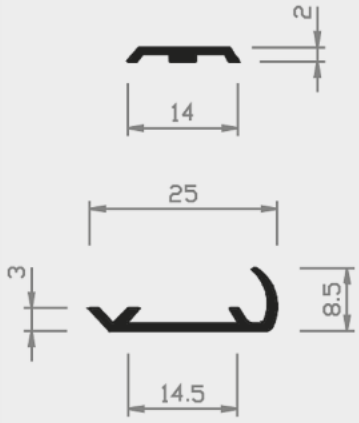

Nr. 17/63 H

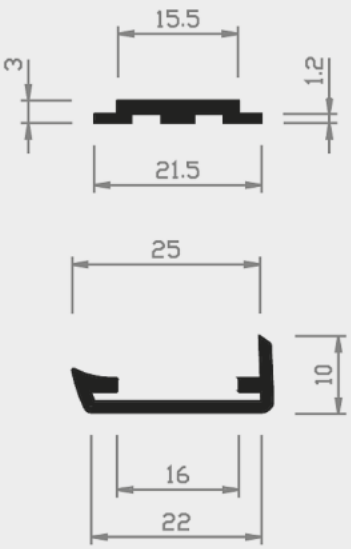

Nr. 18/63 H

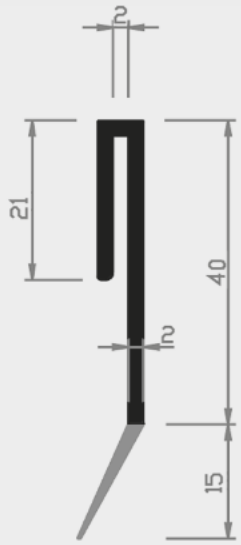

Nr. 28/88 H+W

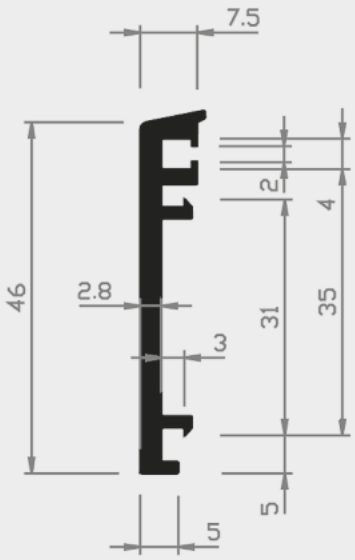

Nr. 60/1 H

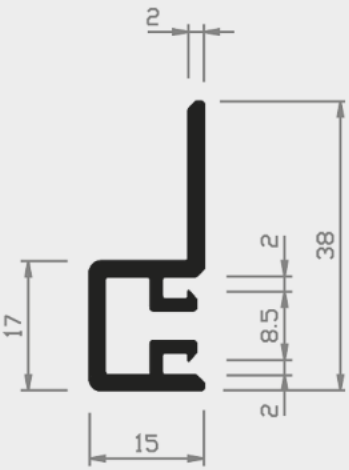

Nr. 60/5 H

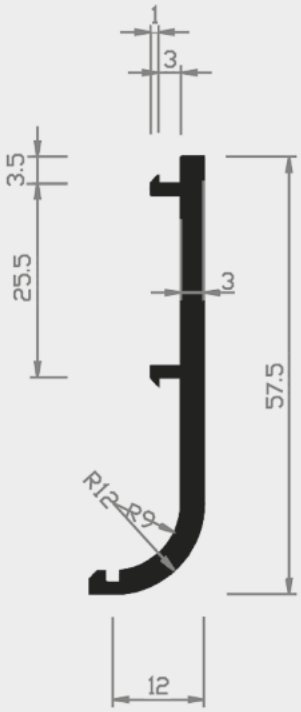

Nr. 60/3 H

= Hart PVC = Weich PVC | HH = Halbhart PVC = Andere Kunststoffe

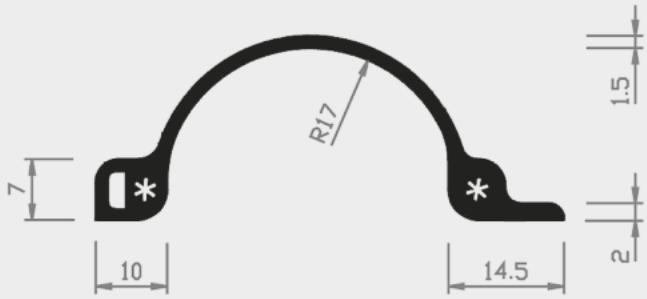

Nr. 14/82 H

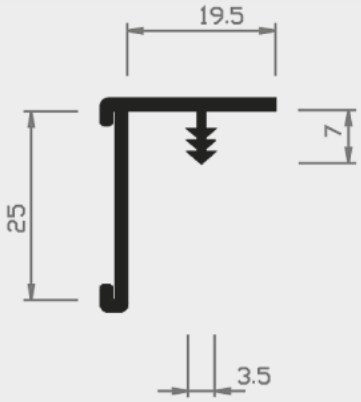

Nr. 12/90 H

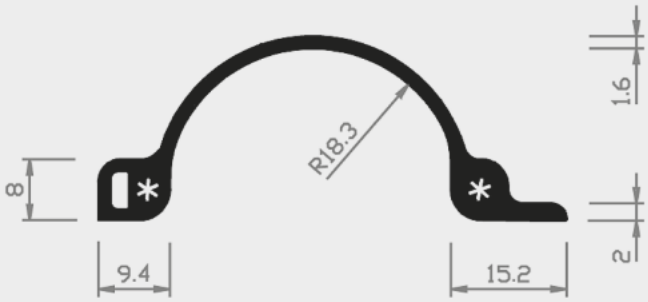

Nr. 14/80 H

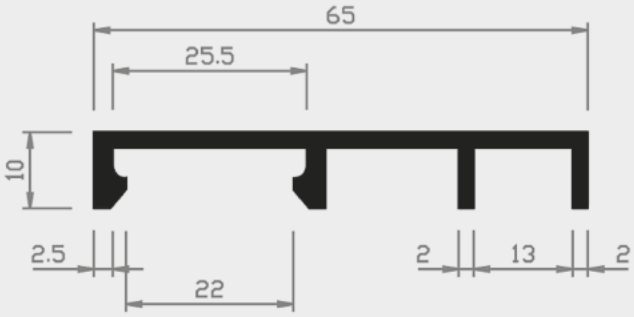

Nr. 13/82 H

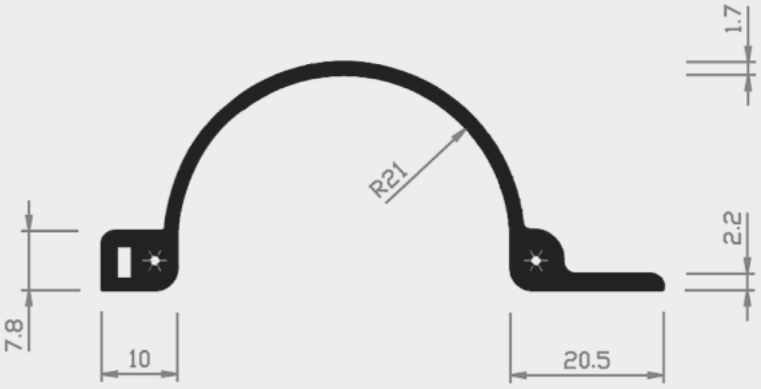

Nr. 14/81 H

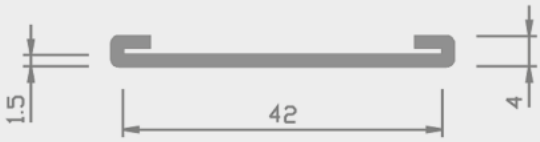

Nr. 12/96 W 42 mm
Nr. 12/96a W 39 mm

= Hart PVC = Weich PVC | HH = Halbhart PVC = Andere Kunststoffe

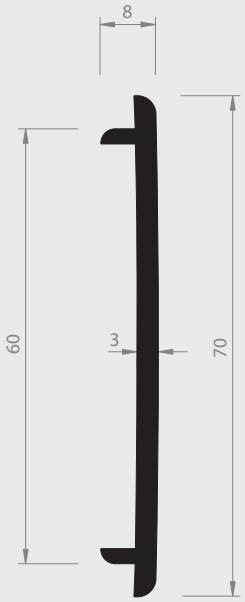

Nr.23/97 H

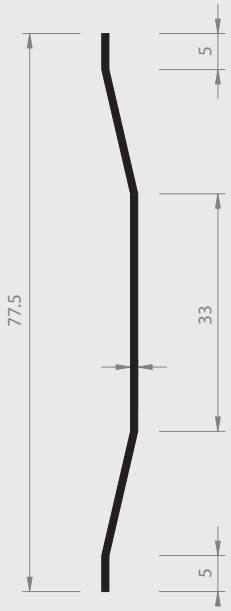

Nr.13/83 H

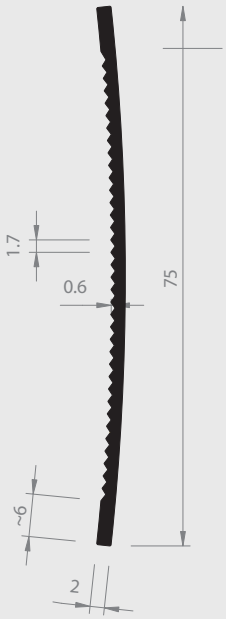

Nr.27/40 H

Nr.15/95 H

= Hart PVC = Weich PVC | HH = Halbhart PVC = Andere Kunststoffe

Nr. 22/4 H

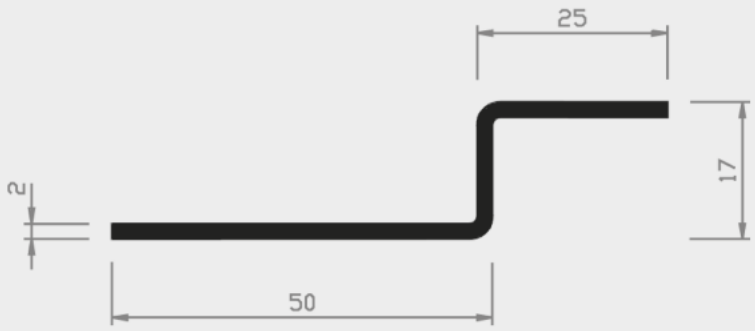

Nr. 22/5 H

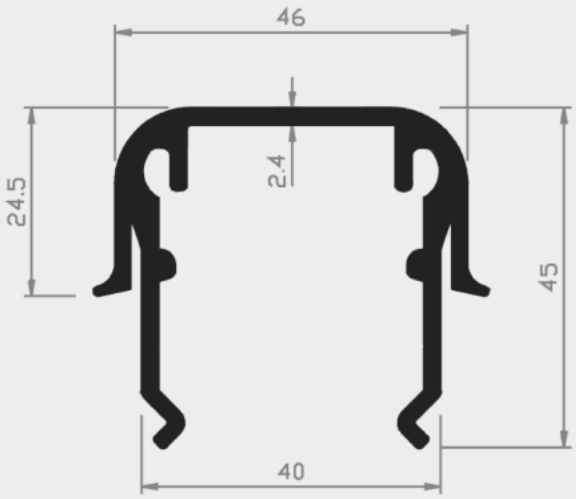

Nr. 60/29 H

= Hart PVC = Weich PVC | HH = Halbhart PVC = Andere Kunststoffe

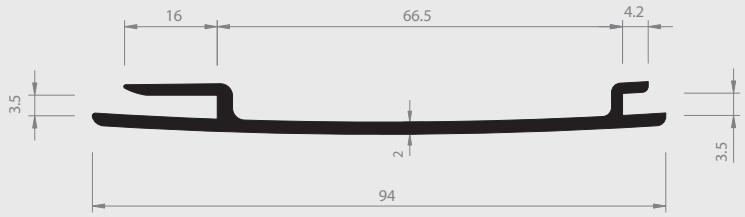

Nr.14/86 H

Nr.14/89 H 6mm
Nr.14/89a H 4mm

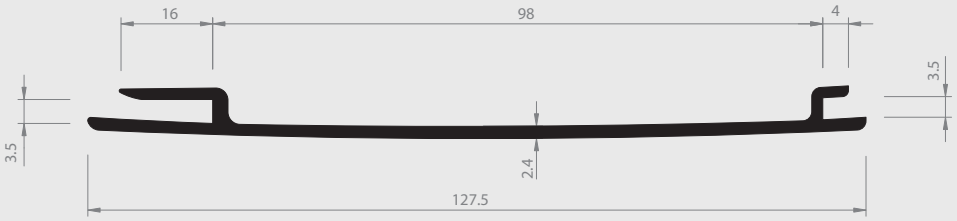

Nr.14/87 H

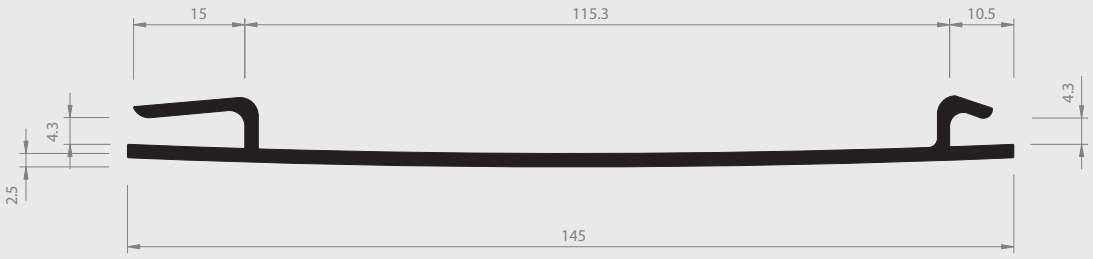

Nr.13/86 H

= Hart PVC = Weich PVC | HH = Halbhart PVC = Andere Kunststoffe

Nr. 5/33 H

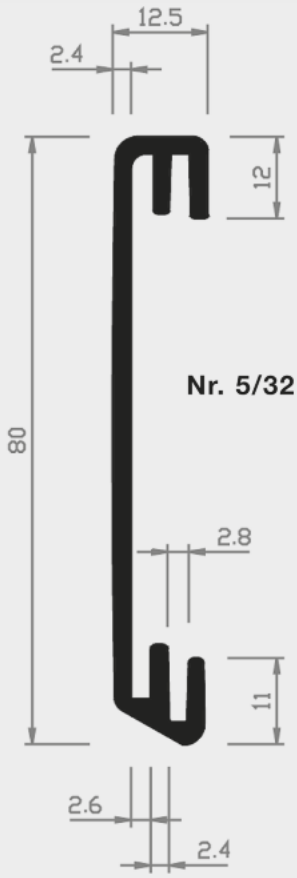

Nr. 5/32 H

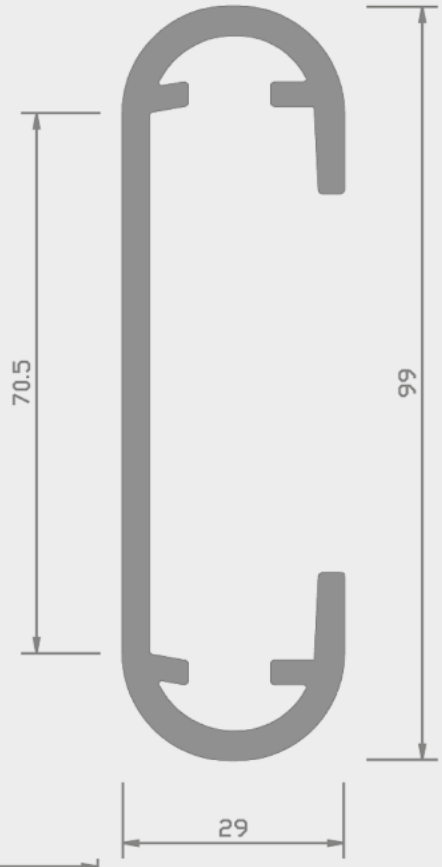

Nr. 9/91 HH

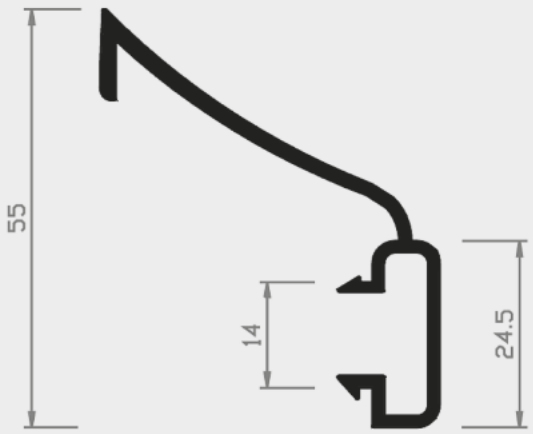

Nr. 9/92 H

= Hart PVC = Weich PVC | HH = Halbhart PVC = Andere Kunststoffe

01 | ABDECKPROFILE

Nr.15/57 H

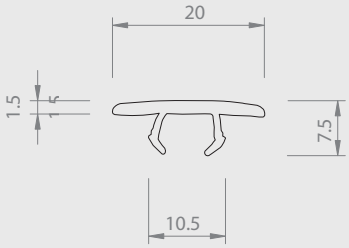

Nr.21/68 HDPE

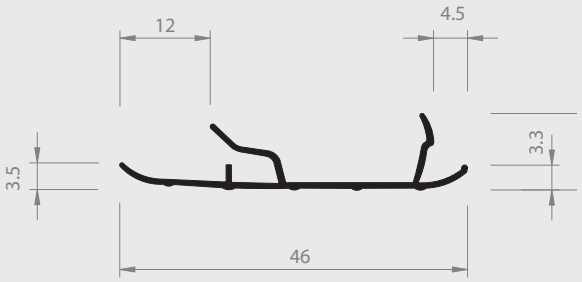

Nr.15/96 H

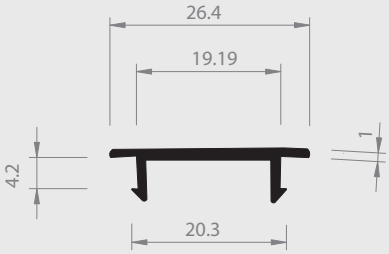

Nr.14/52 H

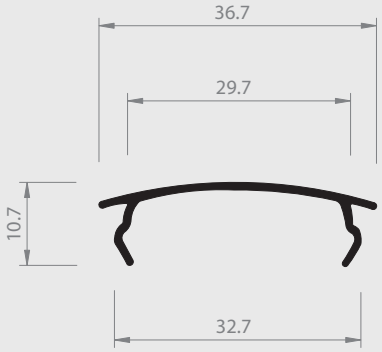

Nr.13/96 H

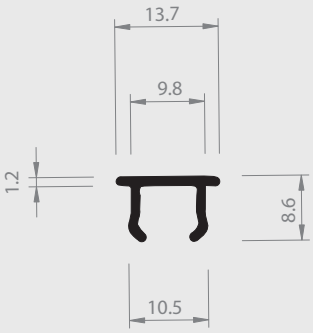

Nr.15/56 H

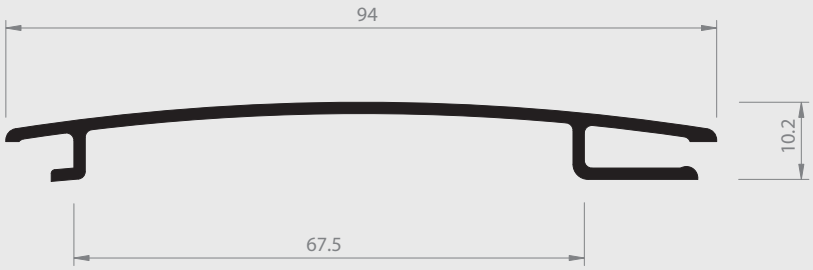

Nr.14/53a H 1.5mm

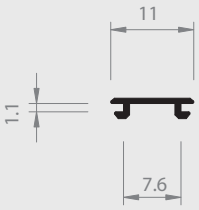

Nr.13/13 H

= Hart PVC = Weich PVC | HH = Halbhart PVC = Andere Kunststoffe

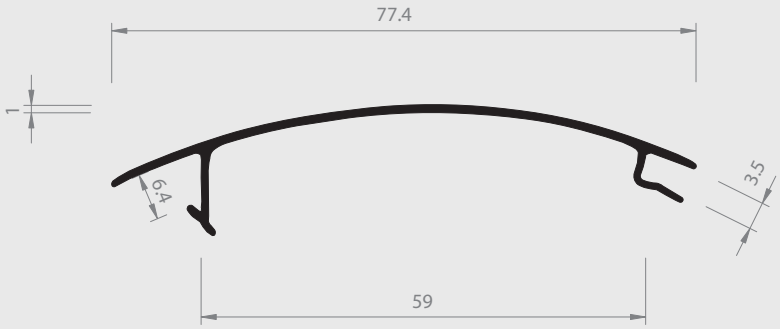

Nr. 16/87 H

M: 1:2

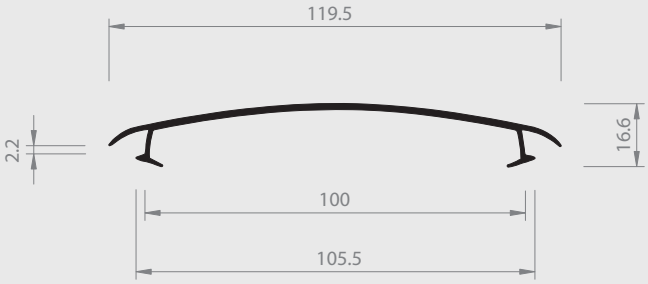

Nr. 16/55 H

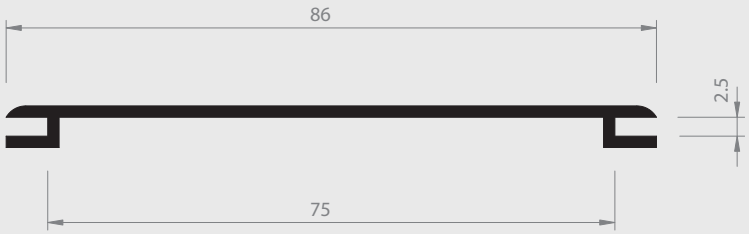

Nr. 16/22 H

= Hart PVC = Weich PVC | HH = Halbhart PVC = Andere Kunststoffe

01 | ABDECKPROFILE

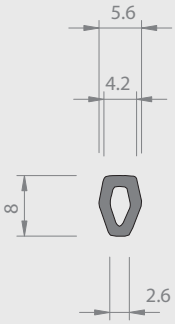

Nr. 11/32 W

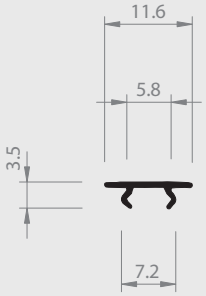

Nr. 15/64 H

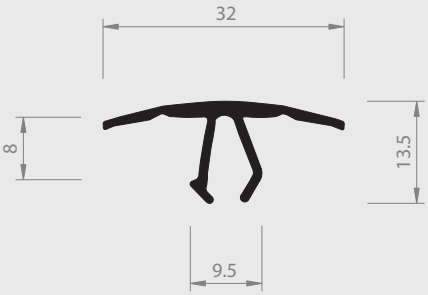

Nr. 23/79

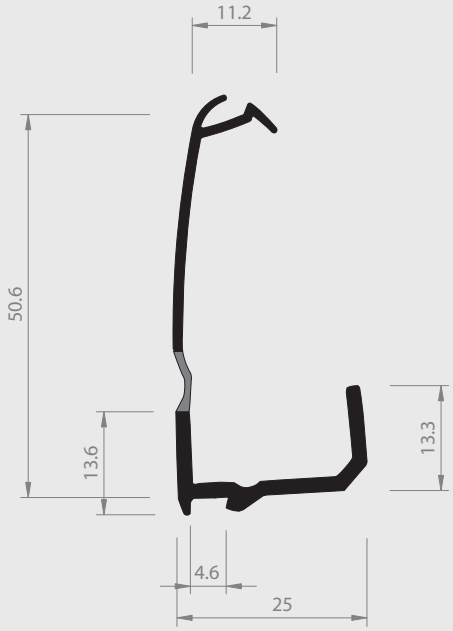

Nr. 16/56 H

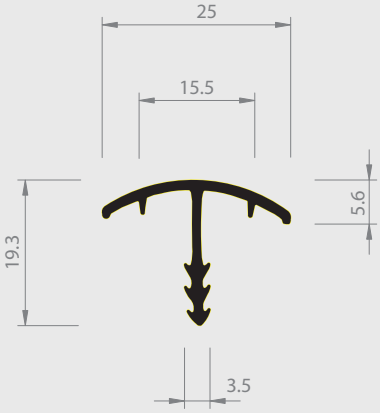

Nr. 16/09

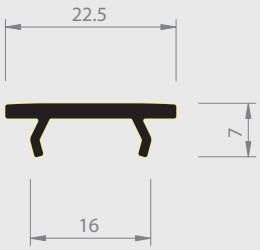

Nr. 18/65

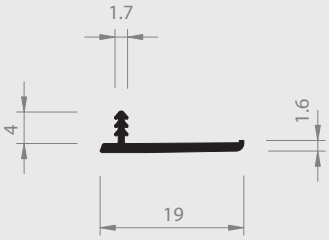

Nr. 15/98

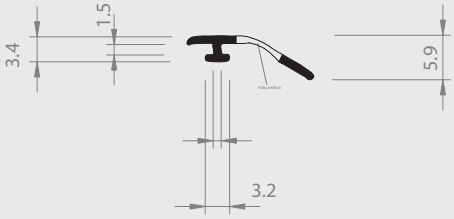

Nr. 24/46

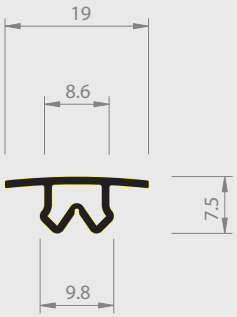

Nr. 18/62

= Hart PVC = Weich PVC | HH = Halbhart PVC = Andere Kunststoffe

01 | ABDECKPROFILE

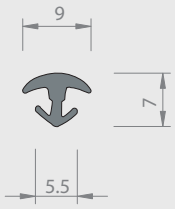

Nr. 18/56 W

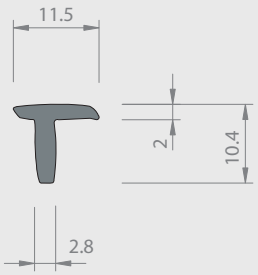

Nr. 06/21 W

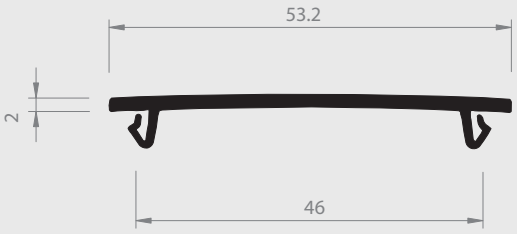

Nr. 16/86 H

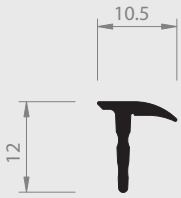

Nr. 06/31 H

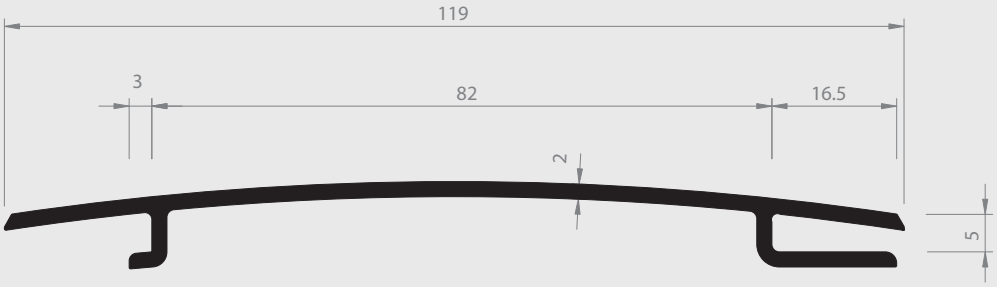

Nr. 14/50 H

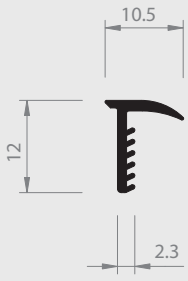

Nr. 06/39 H

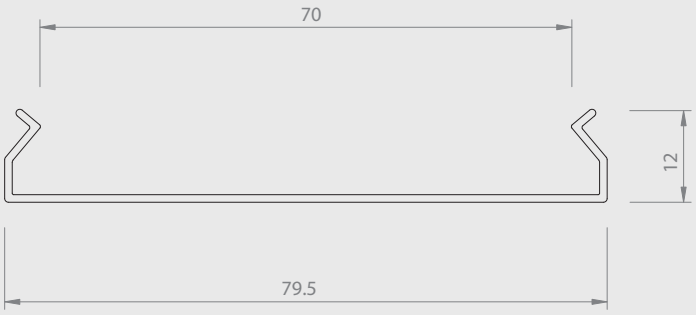

Nr.09/69 PS

= Hart PVC = Weich PVC | HH = Halbhart PVC = Andere Kunststoffe

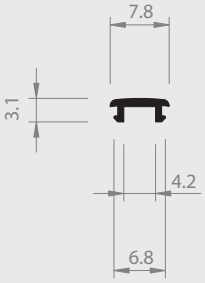

Nr.08/67 H

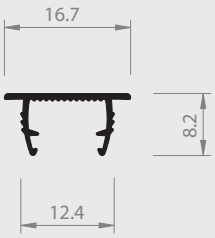

Nr. 16/95 H

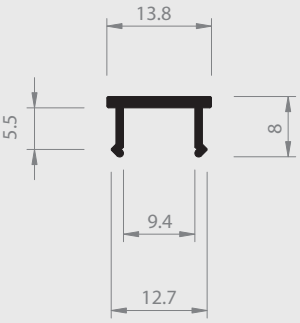

Nr.16/73 H

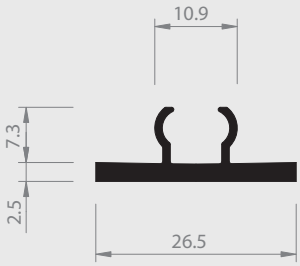

Nr.17/50 H

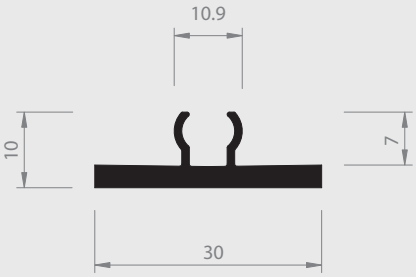

Nr. 21/69 H

Nr. 06/40 H

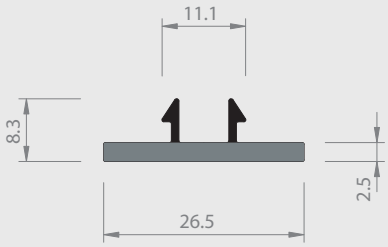

Nr.17/48 HH+H

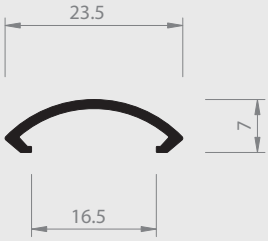

Nr. 09/53 H

= Hart PVC = Weich PVC | HH = Halbhart PVC = Andere Kunststoffe

01 | ABDECKPROFILE

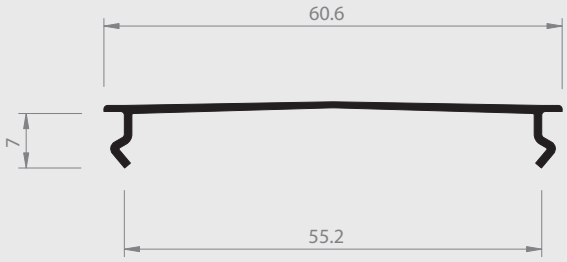

Nr. 16/74 H

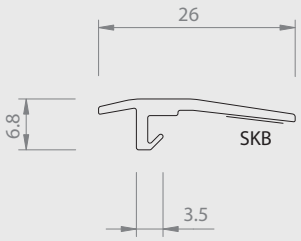

Nr. 27/26 TPE

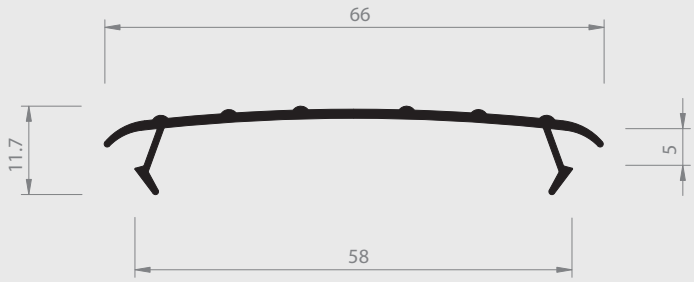

Nr. 16/64 H

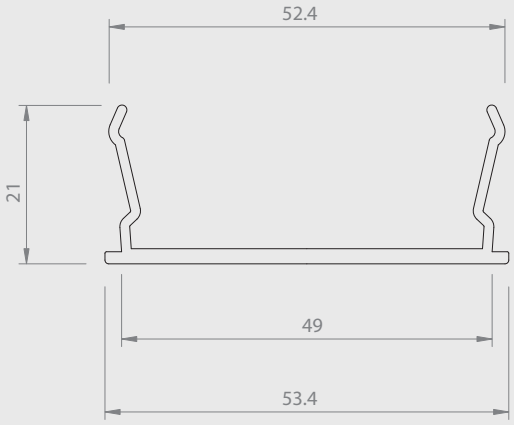

Nr.16/96 PC

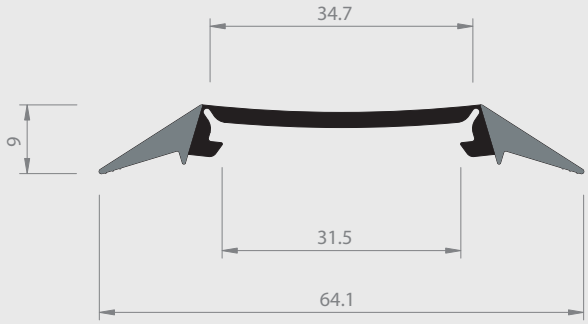

Nr.27/22 H+TPE

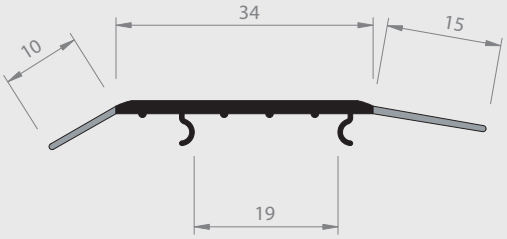

Nr. 26/86 H+W

= Hart PVC = Weich PVC | HH = Halbhart PVC = Andere Kunststoffe

01 | ABDECKPROFILE

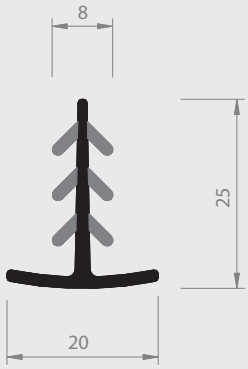

Nr. 16/25 H+W

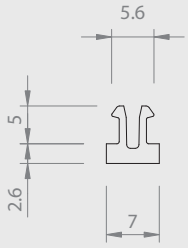

Nr. 23/04 HDPE

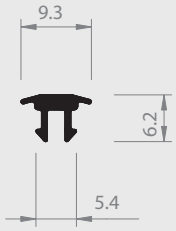

Nr. 33/22 H

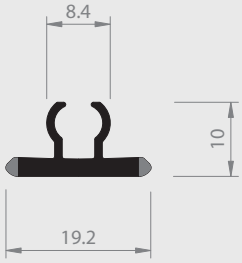

Nr. 17/55 H+W

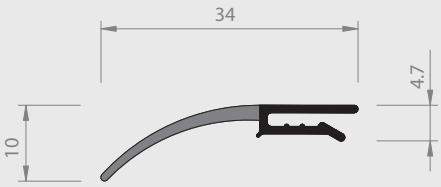

Nr. 28/23 H+W

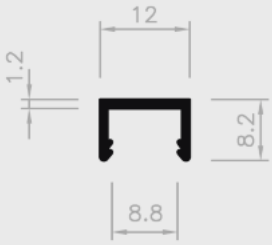

Nr. 21/65 H

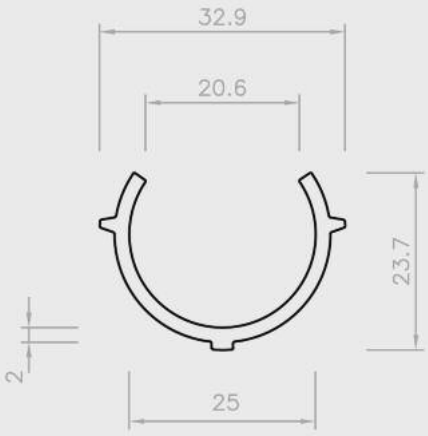

Nr. 50/40 PP

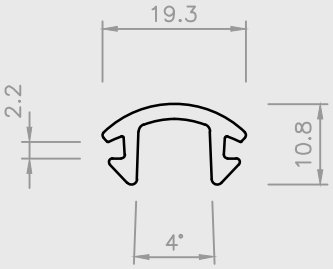

Nr. 52/04 ABS

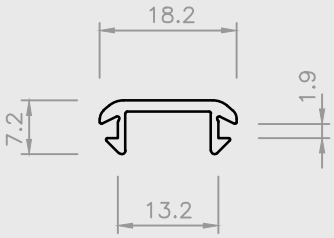

Nr. 35/05 PC–ABS

= Hart PVC = Weich PVC | HH = Halbhart PVC = Andere Kunststoffe

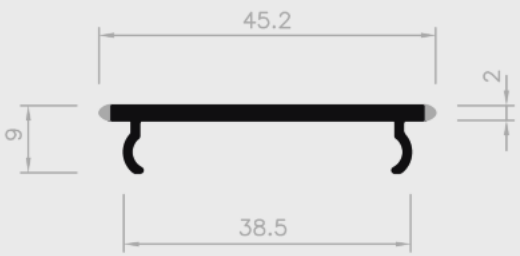

Nr. 17/75 H+W

Nr. 18/61 H

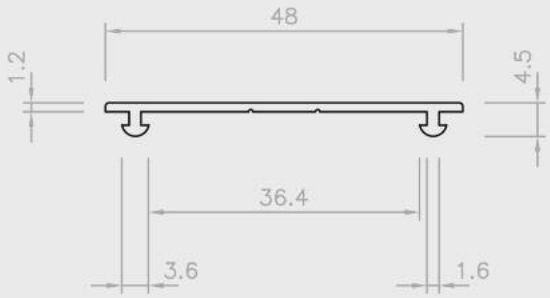

Nr. 23/61 PP

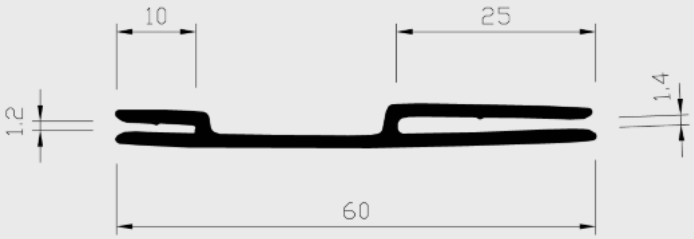

Nr. 24/72 H

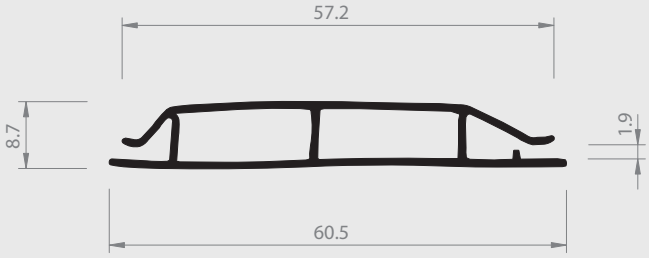

Nr. 30/29 H

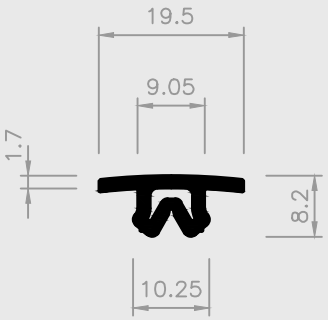

Nr. 18/62C H

= Hart PVC = Weich PVC | HH = Halbhart PVC = Andere Kunststoffe

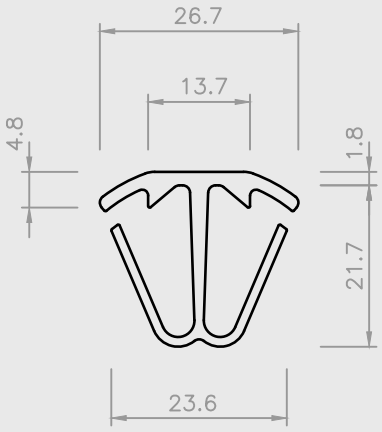

Nr. 35/08 ABS

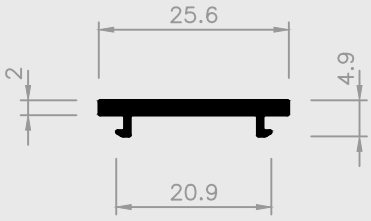

Nr. 35/07 H

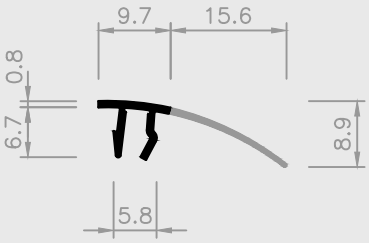

Nr. 18/68 H+W

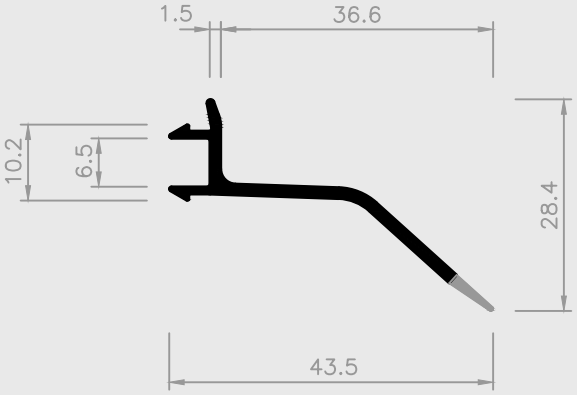

Nr. 27/47 H+W

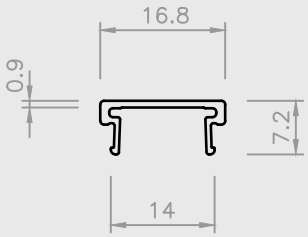

Nr. 16/97 PC

= Hart PVC = Weich PVC | HH = Halbhart PVC = Andere Kunststoffe